	OZNACZENIA
1	zawór do wcinki Dn200 zredukowany przeloż do 150mm
2	kolano hamburskie Dn200
3	zespół złącza M150DPW
4	rura preizolowana ze szwem z izolacją standardową R-200/315 L=12 m
5	zawór preizolowany Z-200 do zabudowy w studni
6	kolano preizolowane wejściowe KW-200/90
7	kolano preizolowane K-200/90
8	mansneta typu N Integra 300x500
9	Żwrura osłonowa z PE100wodaPN10 SDR17 450x26,7mm
10	płoza typu L Integra 16 elementów jedna płoza
11	zwpłka Z-200/150
12	zespół złącza M250DPW
13	kolano preizolowane wejściowe KW-150/90
14	rura preizolowana ze szwem z izolacją standardową R-150/250 L=12 m
15	kolano preizolowane K-150/90
16	kolano preizolowane K-150/30
17	zawór preizolowany Z-150 do zabudowy w ziemi
18	zwpłka Z-150/125
19	zespół złącza M225DPW
20	rura preizolowana ze szwem z izolacją standardową R-125/225 L=12 m
21	rękaw termokurczliwy z klejem RDK 2/5/125
22	złącze przyłączeniowe FHK 147 /220 DN125
23	kabel ciepłowniczy Flexwell FHK 147 /220 DN125
24	kolano preizolowane K-125/90
25	kolano preizolowane K-125/70
26	
27	zespół złącza M160DPW
28	rura preizolowana ze szwem z izolacją standardową R-80/160 L=12 m
29	kolano preizolowane K-80/90
30	kolano preizolowane K-80/60
31	kolano preizolowane K-80/30
32	mansneta typu N 150x300
33	płoza typu L Integra 8 elementów jedna płoza
34	2x rura przeciskowa PE100SDR17 315x18,7mm L=9 m/szt.
35	zawór preizolowany kulowy odcinający Z-80 do zabudowy w studni
36	nasawka końcowa NK-80/160
37	kolano hamburskie DN25
38	zawór kulowy do wspawania Dn25
39	zespół złącza M200DPW
40	zawór preizolowany kulowy odcinający Z-100 do zabudowy w ziemi
41	rura preizolowania ze szwem z izolacją standardową R-100/200 L=12 m
42	kolano preizolowane wejściowe KW-100/90
43	kolano preizolowane K-100/60
44	przejście przez ścianę - pierścień gumowy P-200
45	rękaw termokurczliwy - EnoCap (E-200)
46	zawór kulowy odcinający kołnierzowy DN100
47	mansneta typu N 250x400
48	2x rura PE100SDR17 400x23,7mm
49	płoza typu L Integra 12 elementów jedna płoza

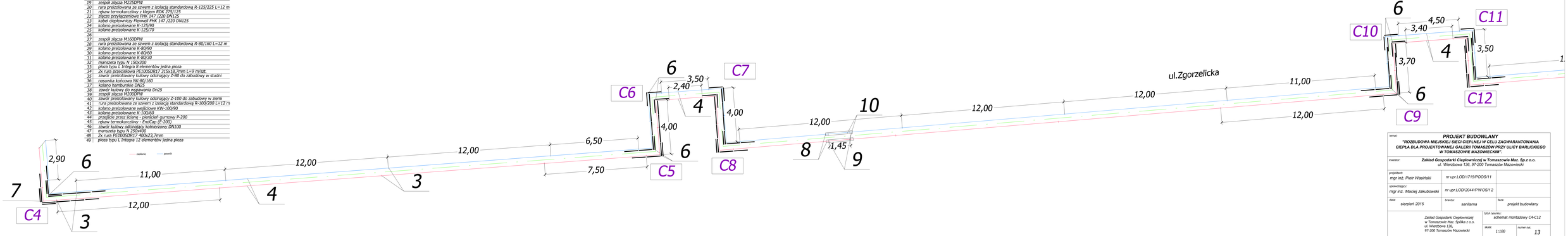

temat:

PROJEKT BUDOWLANY
"ROZBUDOWA MIEJSKIEJ SIECI CIEPLNEJ W CELU ZAGWARANTOWANIA CIEPŁA DLA PROJEKTOWANEJ GALERII TOMASZÓW PRZY ULICY BARLICKIEGO W TOMASZOWIE MAZOWIECKIM".

inwestor: **Zakład Gospodarki Cieplowniczej w Tomaszowie Maz. Sp.z o.o.**
ul. Wierzbowa 136, 97-200 Tomaszów Mazowiecki

projektant: mgr inż. Piotr Wasiński	nr upr.LOD/1715/POOS/11	
sprawdzający: mgr inż. Maciej Jakubowski	nr upr.LOD/2044/P.W/OS/12	
data: sierpień 2015	branża: sanitarna	faza: projekt budowlany

Zakład Gospodarki Cieplowniczej
w Tomaszowie Maz. Spółka z o.o.
ul. Wierzbowa 136,
97-200 Tomaszów Mazowiecki

tytuł rysunku: schemat montażowy C4-C12

skala: 1:100

numer rys. 13