	OZNACZENIA
1	zawór do wolnej Dn200 zredukowany prosto do 150mm
2	kolano hamburgskie Dn200
3	reapid złącze H31/3GPW
4	rura preizolowana na sworzeń z izolacją standardową R-200/313 L=12 m
5	zawór preizolowany Z-200 do zabudowy w studni
6	kolano preizolowane wejściowe KW-200/90
7	kolano preizolowane K-200/90
8	mankiety uszu N Imagra 300x200
9	rurociąg odpływowy z PE100+osłonaPE100 SDR17 160x26,7mm
10	płyta uszu L Imagra 18 elementów jedna płyta
11	Imagra Z-250/125
12	reapid złącze H250/3W
13	kolano preizolowane wejściowe KW-150/90
14	rura preizolowana na sworzeń z izolacją standardową R-150/250 L=12 m
15	kolano preizolowane K-150/90
16	kolano preizolowane K-150/90
17	zawór przyłączeniowy Z-125 do zabudowy w ziemi
18	Imagra Z-125
19	reapid złącze H125/3W
20	rura preizolowana na sworzeń z izolacją standardową R-125/225 L=12 m
21	napływ atmosferyczny z kołnierzem R20/275/125
22	złącze przyścienne PHR HV /125/ OH125
23	taśma cieplownicza Flexwell PHC HT /220 OH125
24	kolano preizolowane K-125/90
25	kolano preizolowane K-125/90
26	zawór odcinający grzewczy grzewczy TW-125/100/80
27	reapid złącze H100/3W
28	rura preizolowana na sworzeń z izolacją standardową R-80/160 L=12 m
29	kolano preizolowane K-80/90
30	kolano preizolowane K-80/90
31	kolano preizolowane K-80/90
32	mankietus uszu N 160x300
33	płyta uszu L Imagra 8 elementów jedna płyta
34	Rx rura przedizolowa PE100SDR17 313x18,7mm L=6 m/bm
35	zawór odcinający kulowy odcinający Z-80 do zabudowy w studni
36	redukcja kołnierzowa DN-80/40
37	kolano hamburskie Dn35
38	zawór kulowy do opróżniania Dn35
39	reapid złącze H35/3W
40	zawór odcinający kulowy odcinający Z-100 do zabudowy w ziemi
41	rura preizolowana na sworzeń z izolacją standardową R-100/200 L=12 m
42	kolano preizolowane wejściowe KW-100/90
43	kolano preizolowane K-100/90
44	zawór odcinający z napędem spirali gumowej R-200
45	napływ atmosferyczny - Dn200 (D-300)
46	zawór kulowy odcinający samoramowy DN100
47	mankietus uszu U 250x200
48	Rx rura PE100SDR17 160x23,7mm
49	płyta uszu L Imagra 12 elementów jedna płyta

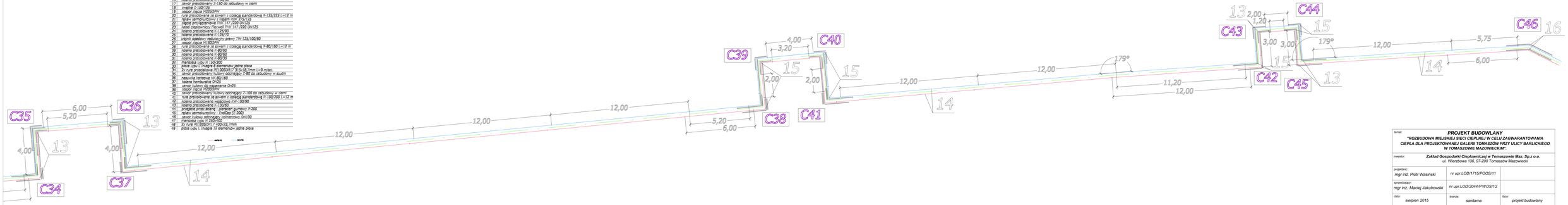

temat:
PROJEKT BUDOWLANY
"ROZBUDOWA MIEJSKIEJ SIECI CIEPLNEJ W CELU ZAGWARANTOWANIA CIEPŁA DLA PROJEKTOWANEJ GALERII TOMASZÓW PRZY ULICY BARLICKIEGO W TOMASZOWIE MAZOWIECKIM".

inwestor: ***Zakład Gospodarki Cieplowniczej w Tomaszowie Maz. Sp.z o.o.***
ul. Wierzbowa 136, 97-200 Tomaszów Mazowiecki

projektant: *mgr inż. Piotr Wasiński*	*nr upr.LOD/1715/POOS/11*	
sprawdzający: *mgr inż. Maciej Jakubowski*	*nr upr.LOD/2044/PWOS/12*	
data: *sierpień 2015*	branża: *sanitarna*	faza: *projekt budowlany*
Zakład Gospodarki Cieplowniczej w Tomaszowie Maz. Spółka z o.o. ul. Wierzbowa 136, 97-200 Tomaszów Mazowiecki	tytuł rysunku: *schemat montażowy C34-C46*	
	skala: *****************	numer rys. 17