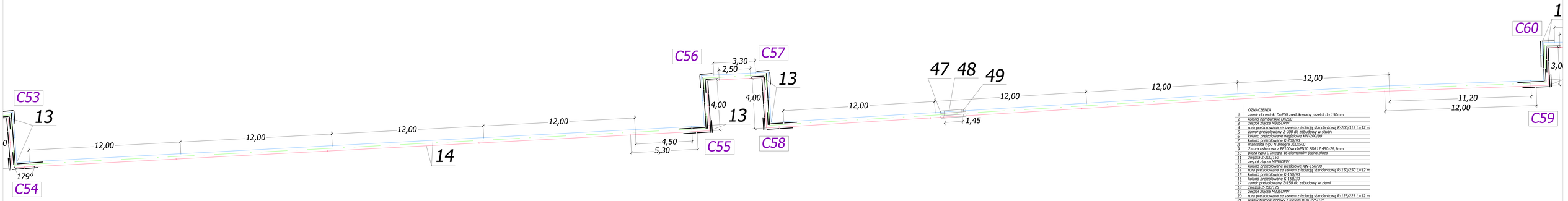

	OZNACZENIA
1	zawór do wcinki Dn200 zredukowany przelot do 150mm
2	kolano hamburskie Dn200
3	zespół złącza M315DPW
4	rura preizolowana ze szwem z izolacją standardową R-200/315 L=12 m
5	zawór preizolowany Z-200 do zabudowy w studni
6	kolano preizolowane wejściowe KW-200/90
7	kolano preizolowane K-200/90
8	manszeta typu N Integra 300x500
9	Żerura osłonowa z PE100wodaDPN10 SDR17 450x26,7mm
10	płoza typu L Integra 16 elementów jedna płoza
11	zwężka Z-200/150
12	zespół złącza M250DPW
13	kolano preizolowane wejściowe KW-150/90
14	rura preizolowana ze szwem z izolacją standardową R-150/250 L=12 m
15	kolano preizolowane K-150/90
16	kolano preizolowane K-150/30
17	zawór kulowy odcinający Z-150 do zabudowy w ziemi
18	zwężka Z-150/125
19	zespół złącza M225DPW
20	rura preizolowana ze szwem z izolacją standardową R-125/225 L=12 m
21	złącze termokurczliwy z kleiem RDK 275/125
22	złącze przyłączeniowe FHK 147 /220 DN125
23	kabel ciepłowniczy Flexwell FHK 147 /220 DN125
24	kolano preizolowane K-125/90
25	kolano preizolowane K-125/70
26	trójnik spadowy redukcyjny prawy TW-125/100/80
27	zespół złącza M160DPW
28	rura preizolowana ze szwem z izolacją standardową R-80/160 L=12 m
29	kolano preizolowane K-80/90
30	kolano preizolowane K-80/60
31	kolano preizolowane K-80/30
32	manszeta typu N 150x300
33	płoza typu L Integra 8 elementów jedna płoza
34	2x rura przeciskowa PE100SDR17 315x18,7mm L=9 m/szt.
35	zawór preizolowany kulowy odcinający Z-80 do zabudowy w studni
36	nasuwka końcowa NK-80/160
37	kolano hamburskie DN25
38	zawór kulowy do wspawania Dn25
39	zespół złącza M200DPW
40	zawór preizolowany kulowy odcinający Z-100 do zabudowy w ziemi
41	rura preizolowana ze szwem z izolacją standardową R-100/200 L=12 m
42	kolano preizolowane wejściowe KW-100/90
43	kolano preizolowane K-100/60
44	przejście przez ścianę - pierścień gumowy P-200
45	rękaw termokurczliwy - EndCap (E-200)
46	zawór kulowy odcinający kołnierzowy DN100
47	manszeta typu N 250x400
48	2x rura PE100SDR17 400x23,7mm
49	płoza typu L Integra 12 elementów jedna płoza

zadane — powrót

temat:

PROJEKT BUDOWLANY

"ROZBUDOWA MIEJSKIEJ SIECI CIEPLNEJ W CELU ZAGWARANTOWANIA CIEPŁA DLA PROJEKTOWANEJ GALERII TOMASZÓW PRZY ULICY BARLICKIEGO W TOMASZOWIE MAZOWIECKIM".

inwestor:

Zakład Gospodarki Cieplowniczej w Tomaszowie Maz. Sp.z o.o.
ul. Wierzbowa 136, 97-200 Tomaszów Mazowiecki

projektant: *mgr inż. Piotr Wasiński*	nr upr.LOD/1715/POOS/11	
sprawdzający: *mgr inż. Maciej Jakubowski*	nr upr.LOD/2044/PWOS/12	
data: *sierpień 2015*	branża: *sanitarna*	faza: *projekt budowlany*

Zakład Gospodarki Cieplowniczej w Tomaszowie Maz. Spółka z o.o. ul. Wierzbowa 136, 97-200 Tomaszów Mazowiecki

tytuł rysunku: *schemat montażowy C54-C59*

skala: *1:100*

numer rys. *19*